
152.4
A
3
692.2
705.2
ø50*1.5
ø50*1.5
A

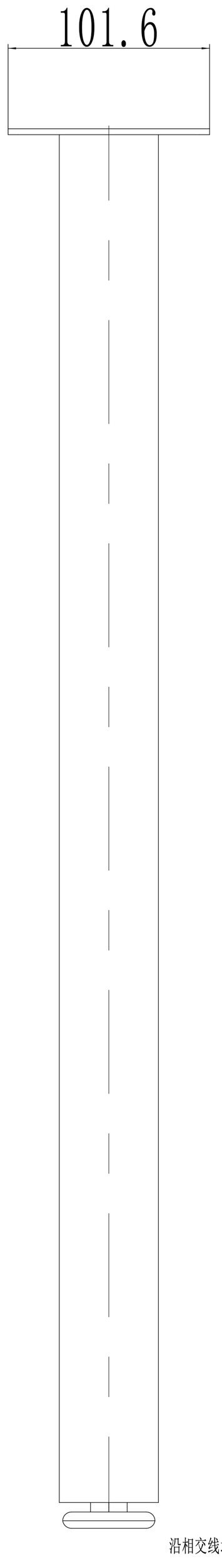
101.6

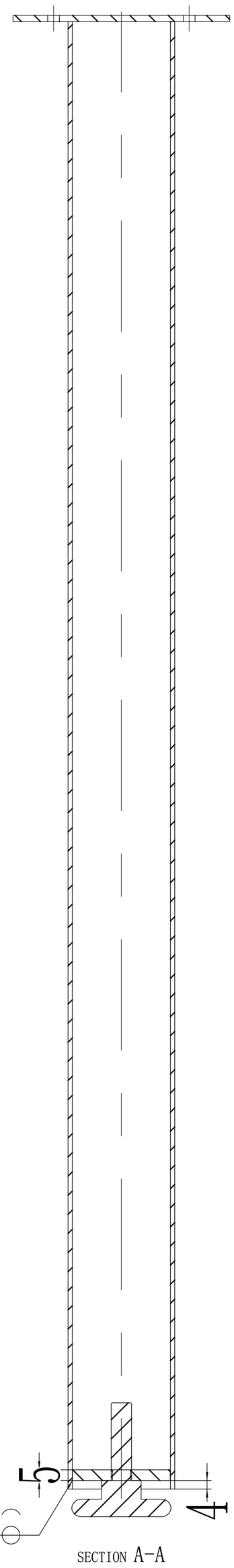
5
4
沿相交线均匀焊接4处
SECTION A-A

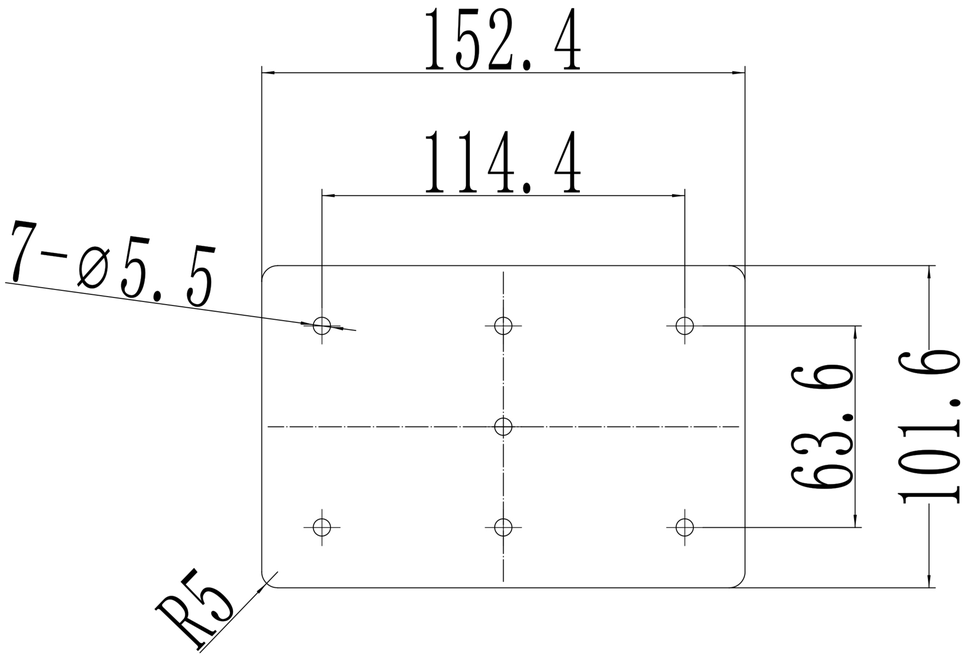
152.4
114.4
7-ø5.5
63.6
101.6
R5

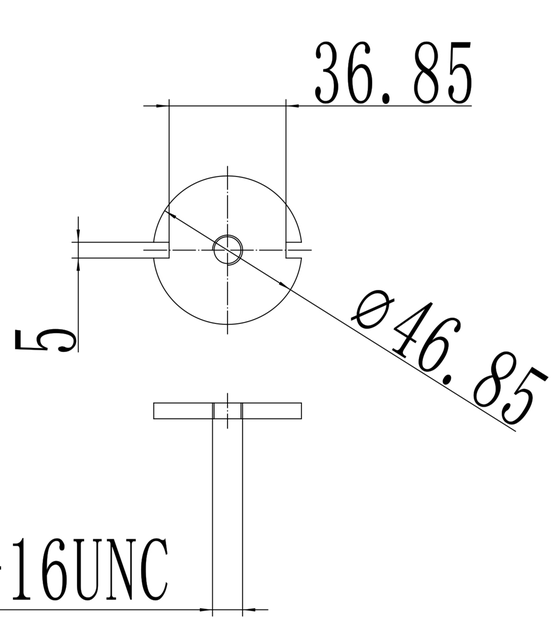
36.85
5
ø46.85
3/8-16UNC